06.07.2021

Copyright VW AG

Električne sheme

Št. DMS-naloga:

ID vozila: WAUZZZ8Z32N010058

Prodajna koda: 8Z0044

Koda motor.: AMF

Registrska tablica:

Uporabniško ime: erwin

Številka postopka v sistemu ElsaPro:

Model.leto: 2002

Opis modela: A2 TDI 1.4 I355 M5S

Črkovna oznaka menjalnika: EWQ

Koda gonila koles:

Ime servisnega svetovalca: erwin, null(null)

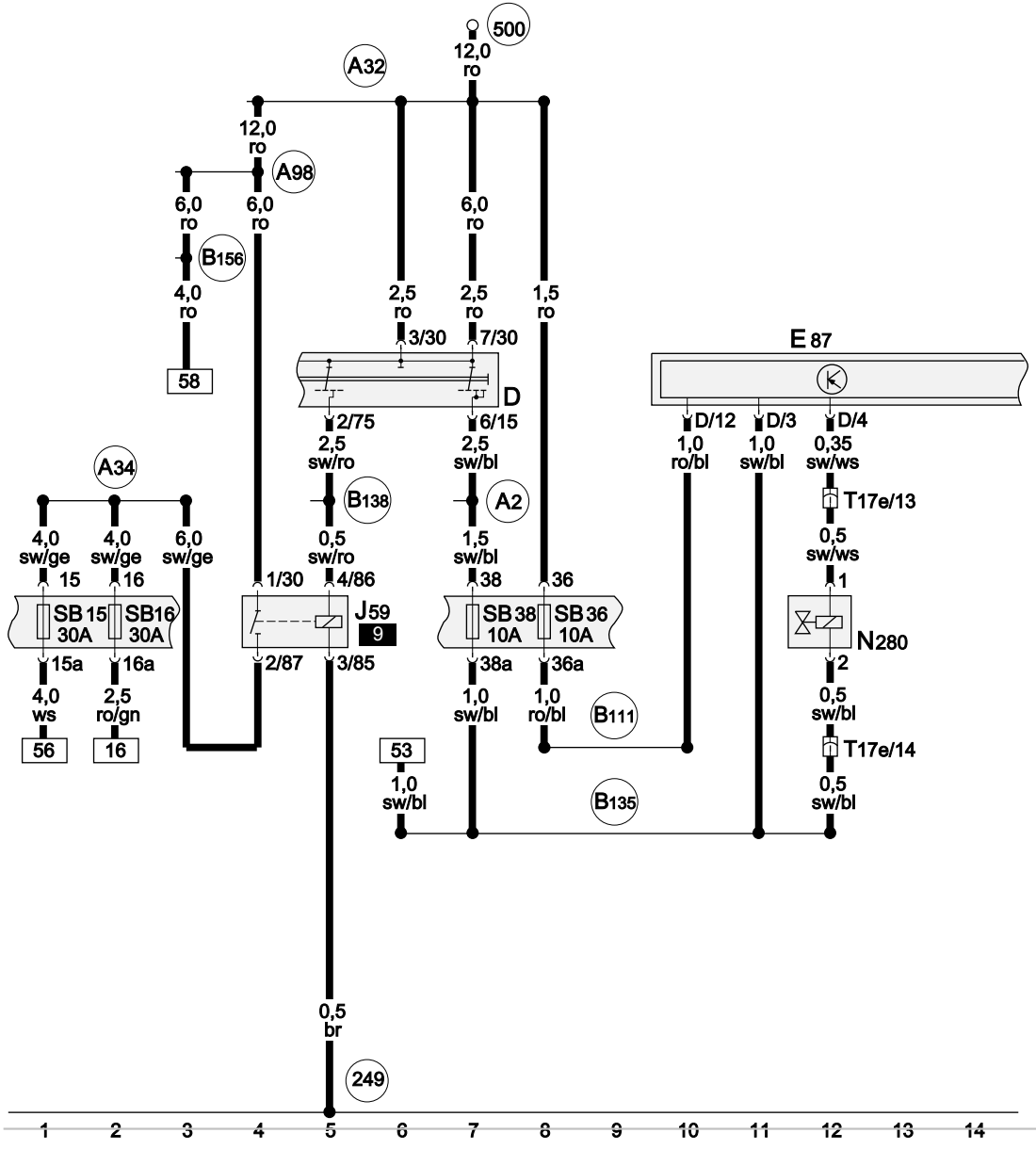

Bedienungs- und Anzeigeeinheit für Klimaanlage/Climatronic, Regelventil für Kompressor, Sicherungen

D	–Zündanlaßschalter
E87	–Bedienungs- und Anzeigeeinheit für Klimaan- lage/Climatronic
J59	–Entlastungsrelais für X-Kontakt
N280	–Regelventil für Kompressor, Klimaanlage
SB15	–Sicherung -15- auf Sicherungshalter
SB16	–Sicherung -16- auf Sicherungshalter
SB36	–Sicherung -36- auf Sicherungshalter
SB38	–Sicherung -38- auf Sicherungshalter
T17e	–Steckverbindung, 17-fach, blau, im Fußraum, vorn links
249	–Masseverbindung -2-, im Leitungsstrang Innenraum
500	–Schraubverbindung -1- (30), an der Relaisplatte
A2	–Plusverbindung (15) im Schalttafelleitungs- strang
A32	–Plusverbindung (30), im Schalttafelleitungs- strang
A34	–Verbindung(75x), im Schalttafelleitungsstrang
A98	–Plusverbindung -4- (30), im Schalttafelleitungs- strang
B111	–Plusverbindung -1- (30a), im Leitungsstrang Innenraum
B135	–Verbindung -1- (15a), im Leitungsstrang Innenraum
B138	–Plusverbindung (X), im Leitungsstrang Innenraum
B156	–Plusverbindung (30a), im Leitungsstrang Innenraum

ws	= weiss	gr	= grau
sw	= schwarz	li	= lila
ro	= rot	vi	= lila
rt	= rot	ge	= gelb
br	= braun	or	= orange
gn	= grün	rs	= rosa
bl	= blau	blk	= unisoliert
tk	= türkis		

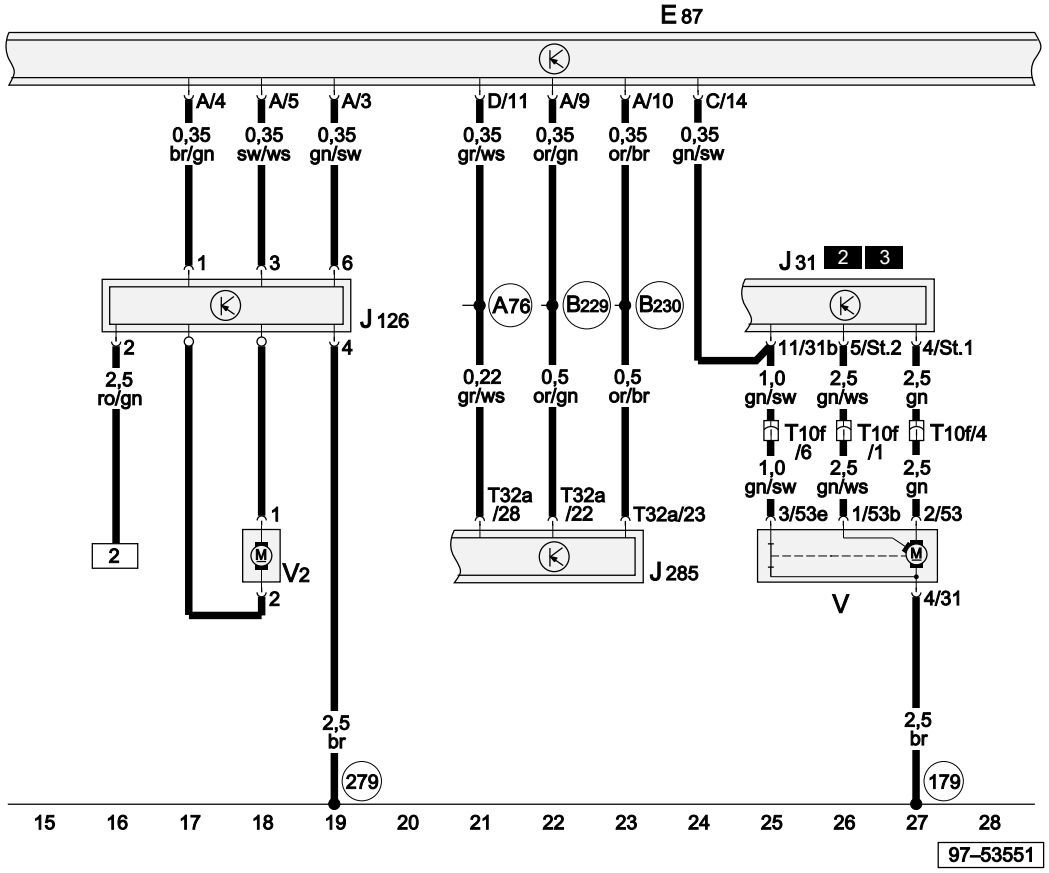

Bedienungs- und Anzeigeeinheit für Klimaanlage/Climatronic, Steuergerät für Frischluftgebläse

E87	–Bedienungs- und Anzeigeeinheit für Klimaan- lage/Climatronic
J31	–Relais für Wasch-Wisch-Intervallautomatik
J126	–Steuergerät für Frischluftgebläse
J285	–Steuergerät mit Anzeigeeinheit im Schalttafeleinsatz
T10f	–Steckverbindung, 10-fach, blau, Kupplungs- station A-Säule, links
T32a	–Steckverbindung, 32-fach, grün, am Schalt- tafeleinsatz
V	–Scheibenwischermotor
V2	–Frischluftgebläse
179	–Masseverbindung, im Leitungsstrang Schein- werfer links
279	–Masseverbindung -5-, im Leitungsstrang Innenraum
A76	–Verbindung (K-Diagnoseleitung), im Schalttafel- leitungsstrang
B229	–Verbindung (High-Bus), im Leitungsstrang Innenraum
B230	–Verbindung (Low-Bus), im Leitungsstrang Innenraum

ws	= weiss	gr	= grau
sw	= schwarz	li	= lila
ro	= rot	vi	= lila
rt	= rot	ge	= gelb
br	= braun	or	= orange
gn	= grün	rs	= rosa
bl	= blau	blk	= unisoliert
tk	= türkis		

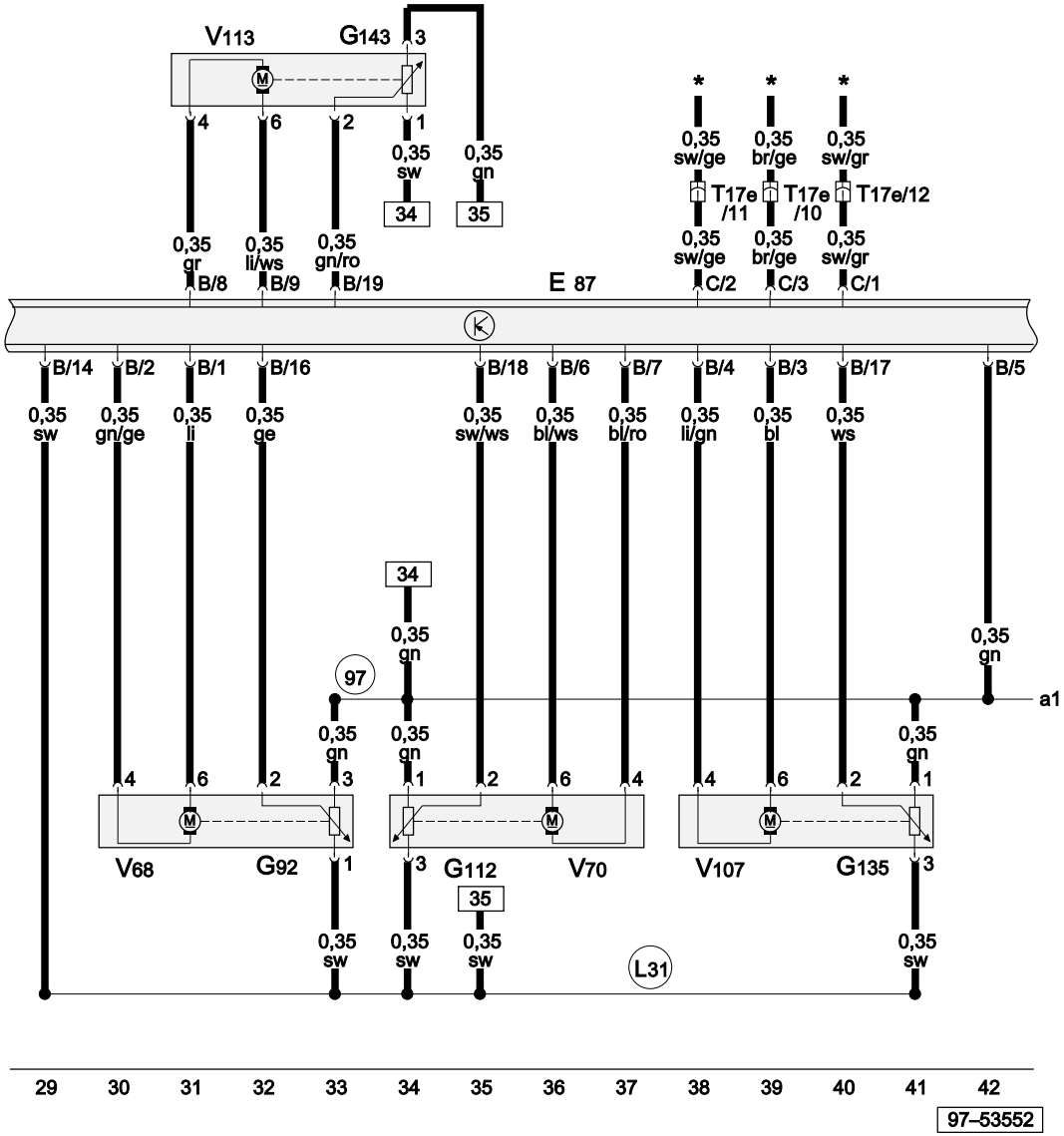

Bedienungs- und Anzeigeeinheit für Klimaanlage/Climatronic, Potentiometer, Stellmotor

E87	–Bedienungs- und Anzeigeeinheit für Klimaanlage/Climatronic
G92	–Potentiometer - Stellmotor für Temperaturklappe
G112	–Potentiometer - Stellmotor für Zentralklappe
G135	–Potentiometer im Stellmotor für Defrostklappe
G143	–Potentiometer im Stellmotor für Umluftklappe
T17e	–Steckverbindung, 17-fach, blau, im Fußraum, vorn links
V68	–Stellmotor für Temperaturklappe
V70	–Stellmotor für Zentralklappe
V107	–Stellmotor für Defrostklappe
V113	–Stellmotor für Umluftklappe
97	–Masseverbindung -1-, im Leitungsstrang Klimaanlage
L31	–Verbindung (5 Volt), im Leitungsstrang Klimaanlage
*	–siehe gültige Motorvariante

ws	=	weiss	gr	=	grau
sw	=	schwarz	li	=	lila
ro	=	rot	vi	=	lila
rt	=	rot	ge	=	gelb
br	=	braun	or	=	orange
gn	=	grün	rs	=	rosa
bl	=	blau	blk	=	unisoliert
tk	=	türkis			

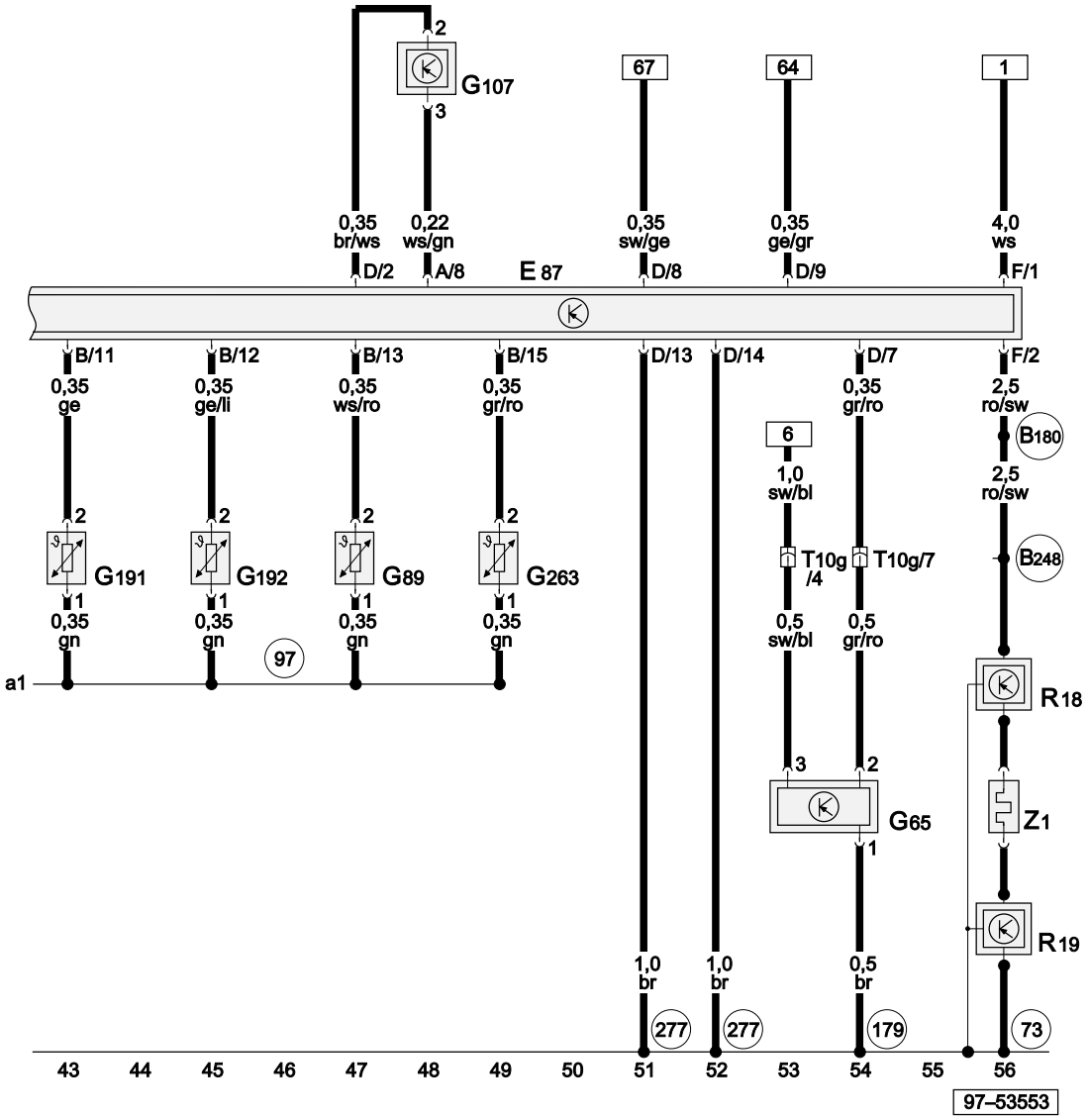

Bedienungs- und Anzeigeeinheit für Klimaanlage/Climatronic, Druckschalter für Klimaanlage, Temperaturfühler für Außentemperatur

E87	–Bedienungs- und Anzeigeeinheit für Klimaanlage/Climatronic
G65	–Hochdruckgeber
G89	–Temperaturfühler - Frischluftansaugkanal
G107	–Fotosensor für Sonneneinstrahlung
G191	–Geber für Ausströmtemperatur, mitte
G192	–Geber für Ausströmtemperatur, Fußraum
G263	–Geber für Ausströmtemperatur Verdampfer
R18	–Frequenzweiche links
R19	–Frequenzweiche rechts
T10g	–Steckverbindung, 10-fach, grau, Kupplungsstation A-Säule, links
Z1	–beheizbare Heckscheibe
73	–Massepunkt, Dachspriegel hinten
97	–Masseverbindung -1-, im Leitungsstrang Klimaanlage
179	–Masseverbindung, im Leitungsstrang Scheinwerfer links
277	–Masseverbindung -3-, im Leitungsstrang Innenraum
B180	–Verbindung (beh. Heckscheibe), im Leitungsstrang Innenraum
B248	–Verbindung -2- (beh. Heckscheibe), im Leitungsstrang Innenraum

ws	= weiss	gr	= grau
sw	= schwarz	li	= lila
ro	= rot	vi	= lila
rt	= rot	ge	= gelb
br	= braun	or	= orange
gn	= grün	rs	= rosa
bl	= blau	blk	= unisoliert
tk	= türkis		

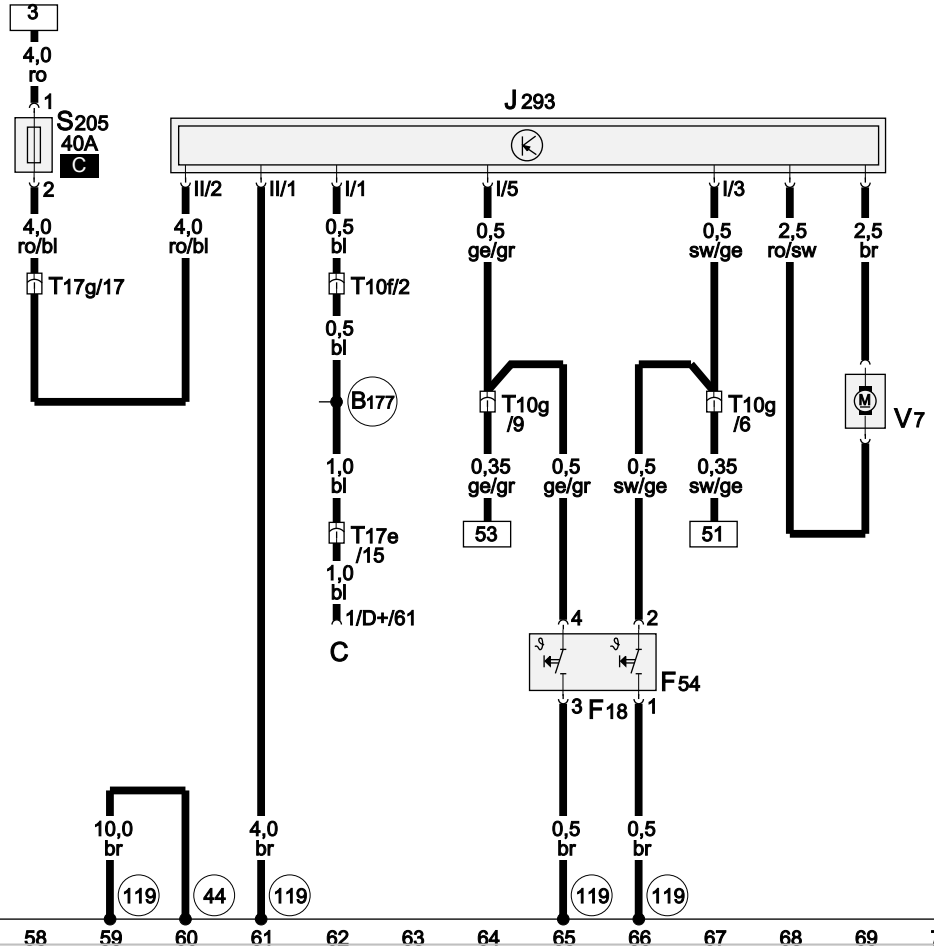

97–53554

Thermoschalter für Lüfter für Kühlmittel, Steuergerät für Lüfter für Kühlmittel

C	–Drehstromgenerator
F18	–Thermoschalter für Lüfter für Kühlmittel
F54	–Thermoschalter für Lüfter für Kühlmittel
J293	–Steuergerät für Lüfter für Kühlmittel
S205	–Sicherung -2- (30) für Lüfter für Kühlmittel
T10f	–Steckverbindung, 10-fach, blau, Kupplungsstation A-Säule, links
T10g	–Steckverbindung, 10-fach, grau, Kupplungs- station A-Säule, links
T17e	–Steckverbindung, 17-fach, blau, im Fußraum vorn links
T17g	–Steckverbindung, 17-fach, rot, Kupplungsstation A-Säule, links
V7	–Lüfter für Kühlmittel
44	–Massepunkt, Säule A links, unten
119	–Masseverbindung -1-, im Leitungsstrang Scheinwerfer
B177	–Verbindung (61), im Leitungsstrang Innenraum

ws	= weiss	gr	= grau
sw	= schwarz	li	= lila
ro	= rot	vi	= lila
rt	= rot	ge	= gelb
br	= braun	or	= orange
gn	= grün	rs	= rosa
bl	= blau	blk	= unisoliert
tk	= türkis		